# Datablad

Varenummer: 2307084020
Beskrivelse: E+G Mekanisk tæller
DD51-AN-00.10-S-C2 (orange)

## Mål

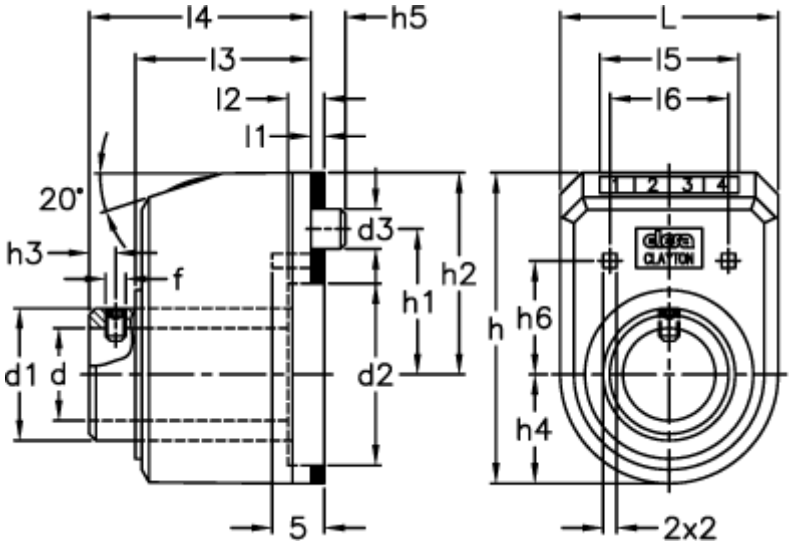


| | | | | | |
|---|---|---|---|---|---|
| d1 | = 20 | h3 | = 3.4 | l4 | = 33 |
| d2 | = 27.5 | h4 | = 16.5 | l5 | = 21 |
| d3 | = 6 | h5 | = 5.2 | l6 | = 16 |
| d H7 | = 14 | h6 | = 18 | Max o/min | = 1500 |
| f | = M4 | L | = 33 | | |
| h | = 47 | l1 | = 2 | | |
| h1 | = 22 | l2 | = 3.5 | | |
| h2 | = 30.5 | l3 | = 26 | | |

*Dokumenter, målskitser og brochurer af enhver slags kan indeholde fejl for hvilke Brd. Klee A/S ikke hæfter.*